GEHZEUG

Edition Magdeburg

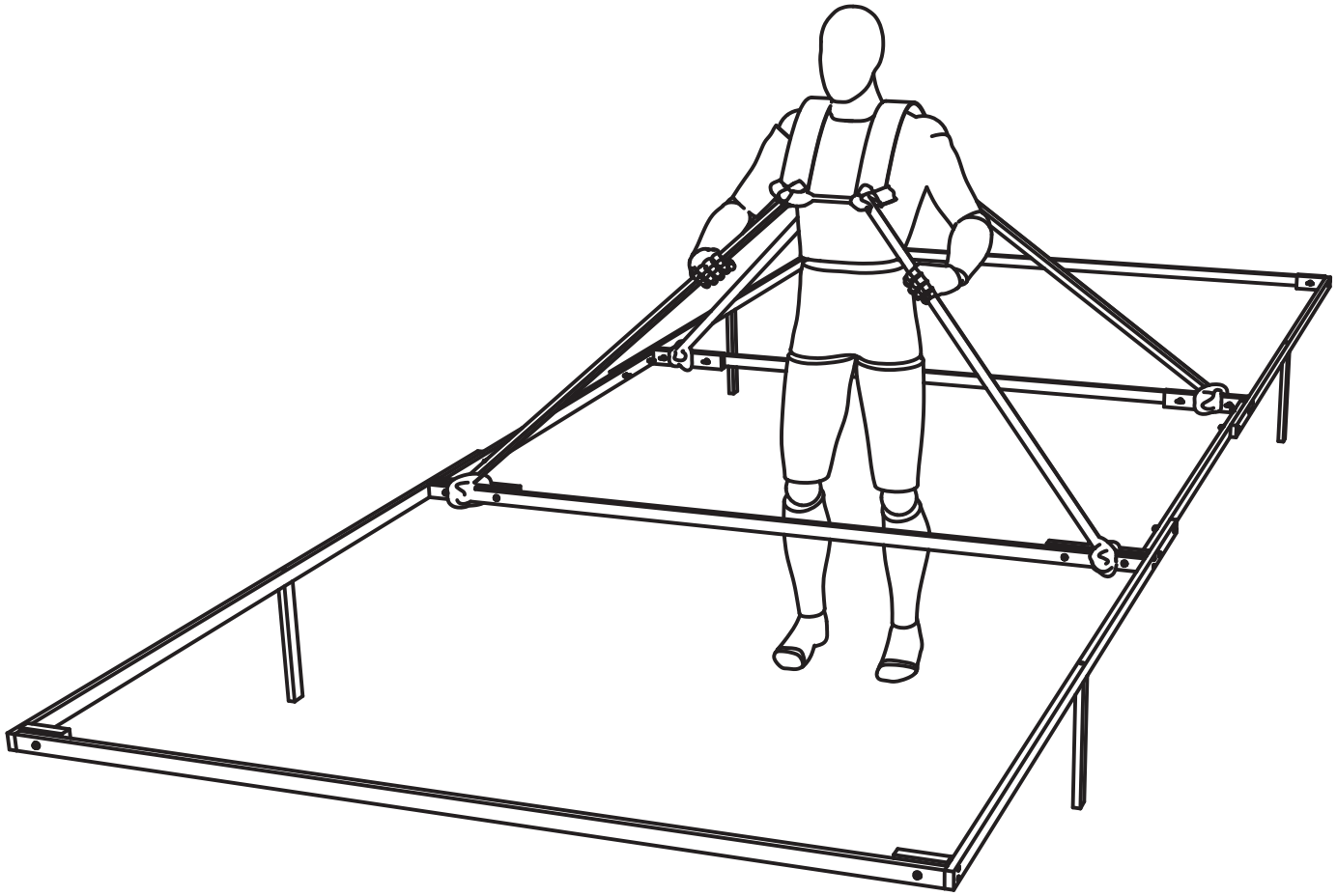

Stand 08. November 2019

adfc Sachsen-Anhalt
Der Verein für's Rad!

DEUTSCH
Wichtige Information
Sorgfältig lesen
Diese Information aufbewahren

ACHTUNG

Das Gehzeug ist ein von Hermann Knoflacher entwickeltes Aktionskonzept, um den enormen Platzverbrauch von PKW in unseren Städten zu verdeutlichen.

Wir vom ADFC LSA haben daraus eine neue Konstruktion mit möglichst wenigen und einheitlichen Teilen erstellt.

Seid bitte vorsichtig beim Zusammenbau hinsichtlich des Sägens, Bohrens und des Verschraubens.

Für preissensible Gehzeugläufer empfehlen sich unbehandelte, ungehobelte Latten. Diese weisen aber auch ein Splitterrisiko auf. Also vorsichtig beim Greifen! Gegebenenfalls mal kurz mit Schleifpapier rüber.

Die Dimensionen des Gehzeugs beruhen auf den tatsächlichen Abmessungen eines SUVs. Vorsicht ist beim Tragen des Gehzeugs geboten. Achtet bitte darauf, das ihr nicht irgendwo aneckt und Personen oder Eigentum beschädigt.

Der ADFC Verband Land Sachsen-Anhalt übernimmt keine Gewährleistung oder Haftung für Angaben, Schäden durch unsachgemäßen Zusammenbau oder Benutzung des Gehzeugs.

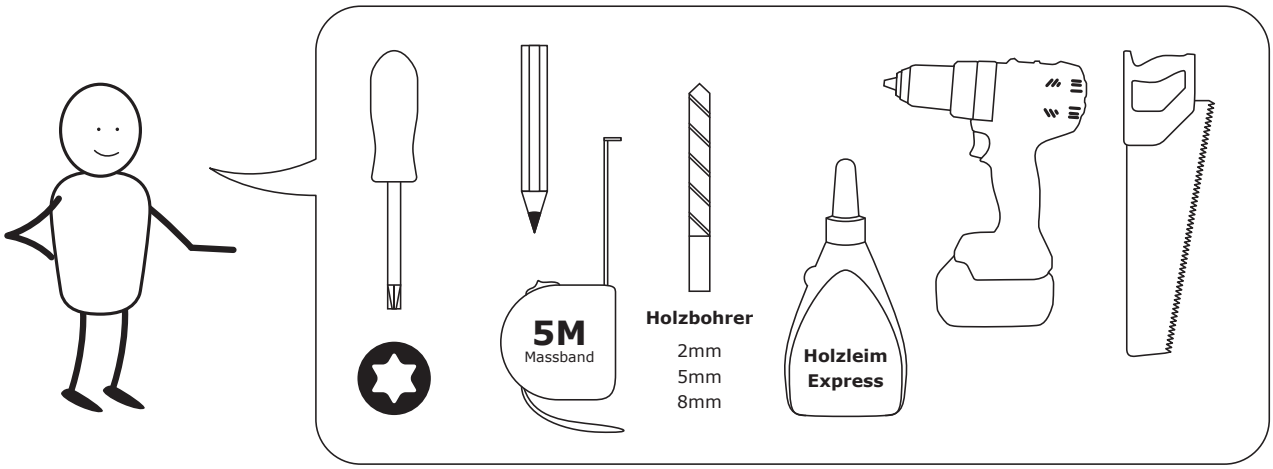
5M
Massband
Holzbohrer
2mm
5mm
8mm
Holzleim
Express

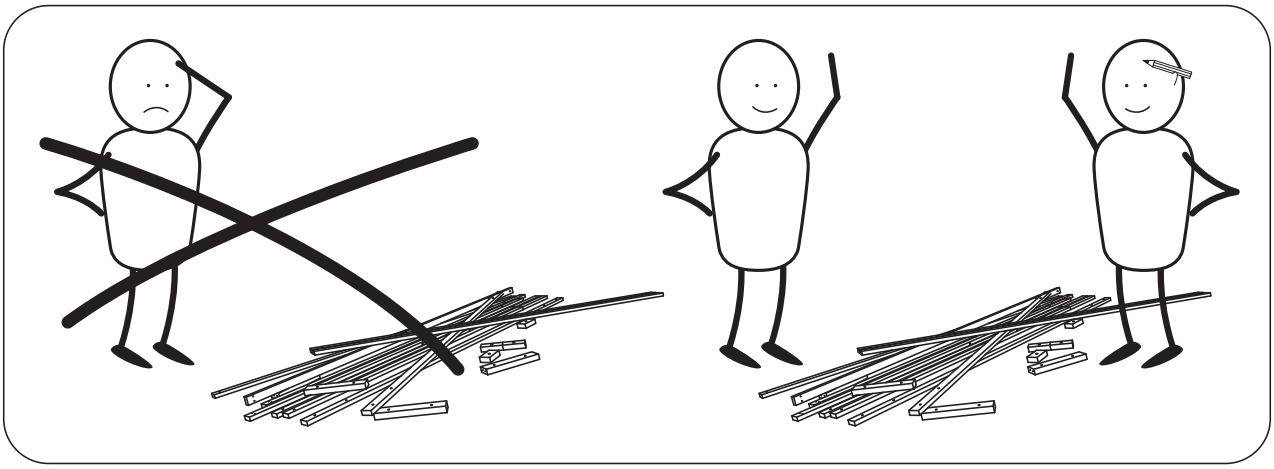

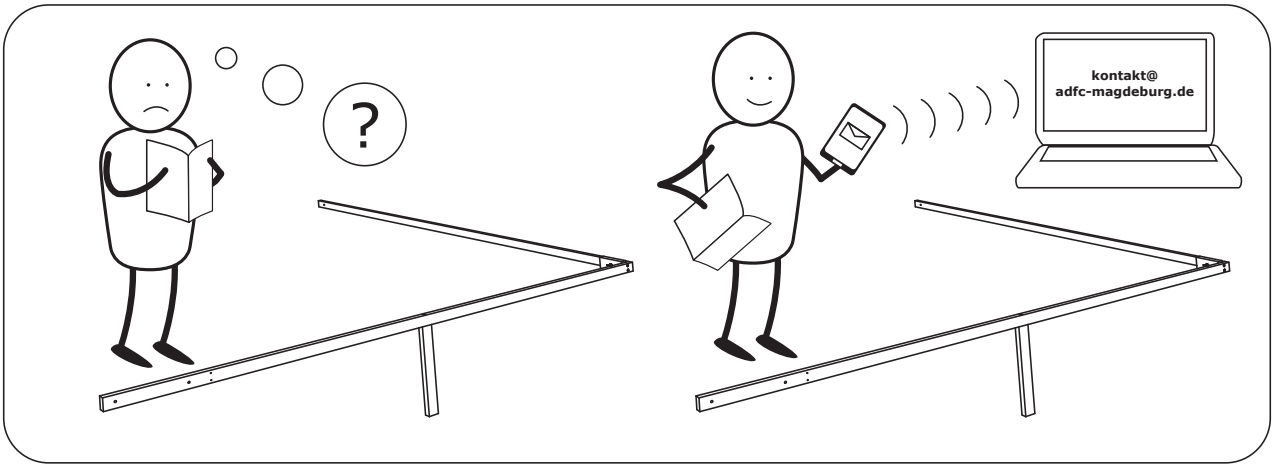
?
kontakt@
adfc-magdeburg.de

EINKAUFSLISTE

Materialien pro Gehzeug

Holzlatte 24x48x2000

1x

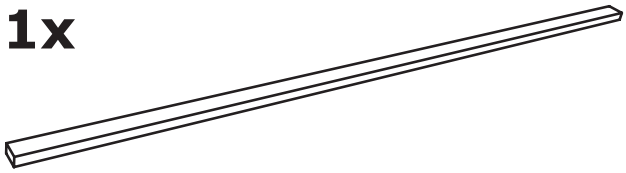

Holzlatte 17x35x2000

10x

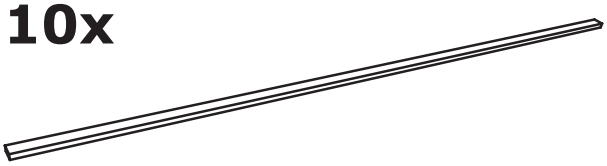

Holzschraube
4x45mit TX-Antrieb

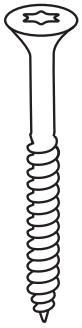

20x

Flügelmutter M5
verzinkt

20x

Schraube M5x50
Sechskant
verzinkt

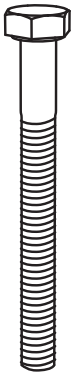

20x

Unterlegscheibe M5
verzinkt

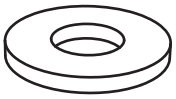

40x

Möbelgurt
Breite 80mm

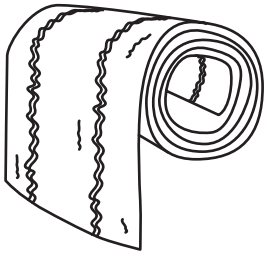

2x 1m

Möbelgurt
Breite 25mm

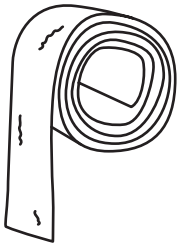

2x 3m

Gegebenemfalls
Werkzeug und
Holzleim

1 1x Holzlatte 24x48x2000 zusägen

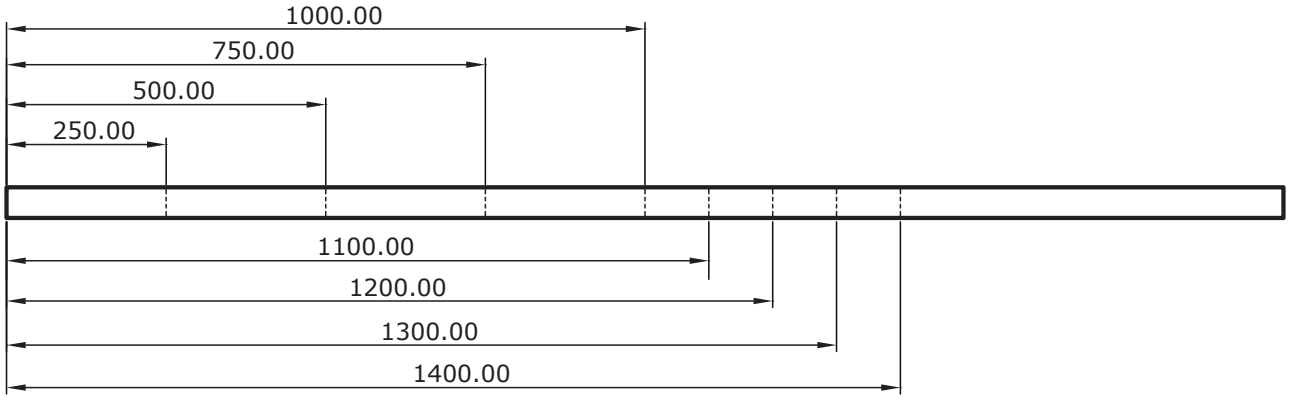

2 Einzelteile zuordnen

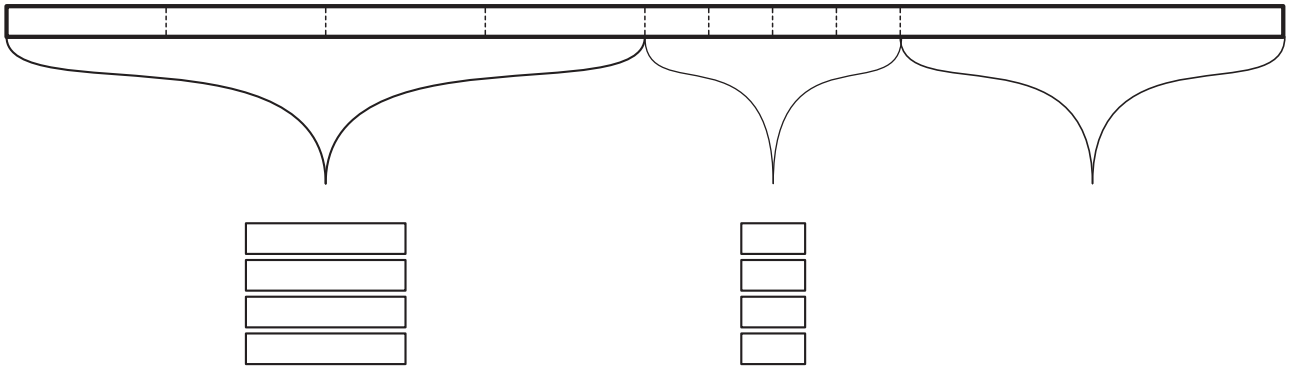

4x 24x48x250
Flansch Mitte

4x 24x48x100
Flansch Außen

Rest

3 4x Teil **Flansch Mitte** bohren, jeweils 2x 5mm Loch durchgehend

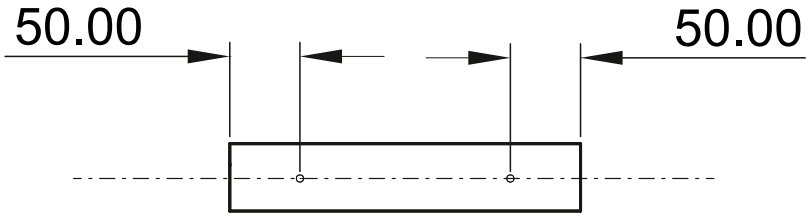

4 4x Teil **Flansch Außen** bohren, jeweils 1x 5mm Loch durchgehend

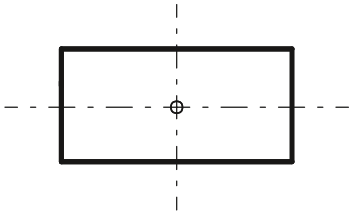

5 2x Holzlatte 17x35x2000 zusägen

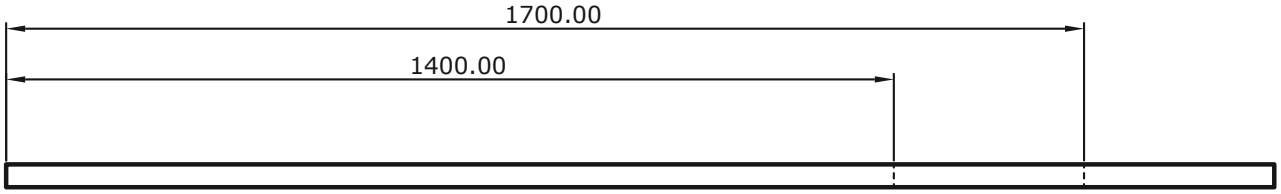

6 Einzelteile zuordnen

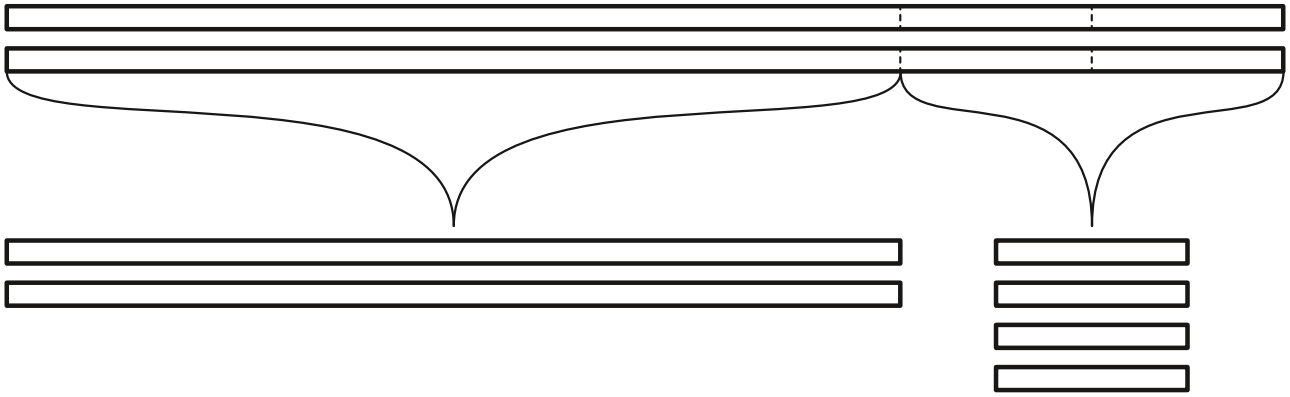

2x 17x35x1400
Verbinder Seite

4x 17x35x300
Beine

7 2x **Verbinder Seite** bohren, jeweils 4x 5mm Loch durchgehend

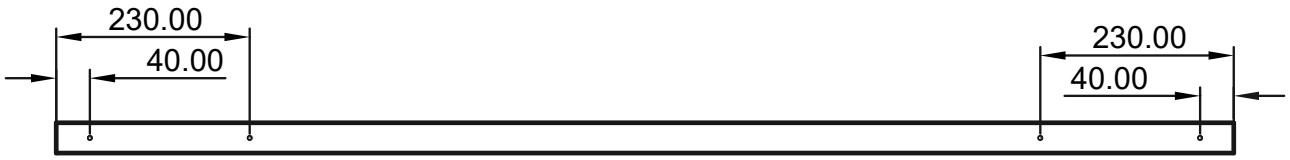

8 4x Beine vorbohren, jeweils mittig 1x 2mm ca. 20mm tief (nur an einer Stirnfläche!)

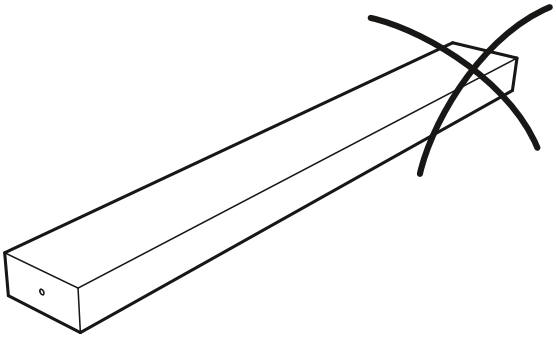

9 4x Holzlatte 17x35x2000 bohren, ergbit **Kragarm**

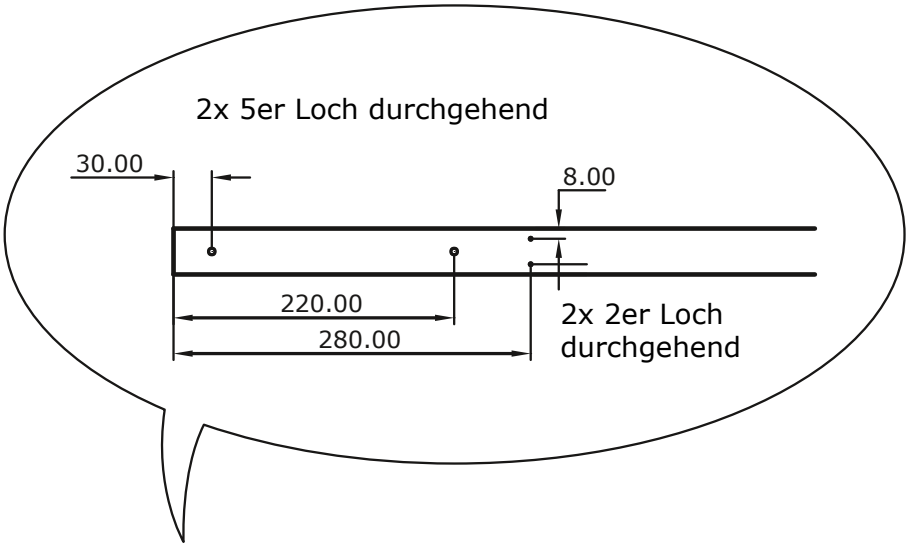

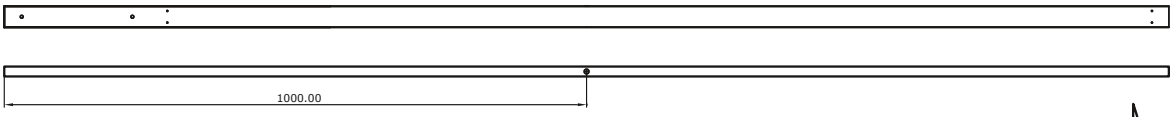

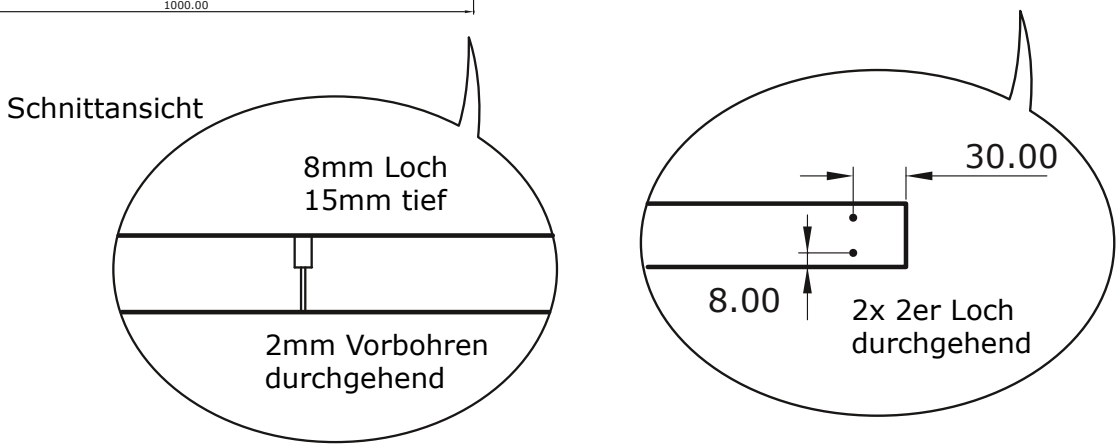

10 4x Holzlatte 17x35x2000 auf 1946mm zusägen

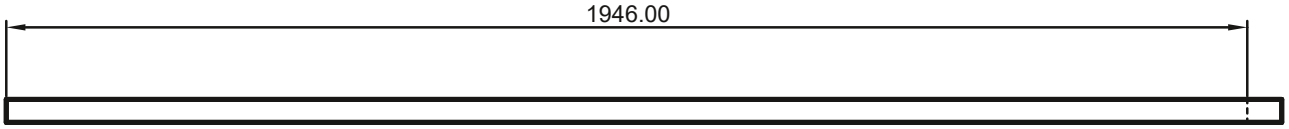

11 2x Holzlatte 17x35x1946mm bohren, jeweils 4x 5mm Loch durchgehend; Ergibt **Querverbinder Mitte**

12

2x Holzlatte 17x35x1946mm bohren, jeweils 2x 5mm Loch durchgehend; Ergibt **Querverbinder Außen**

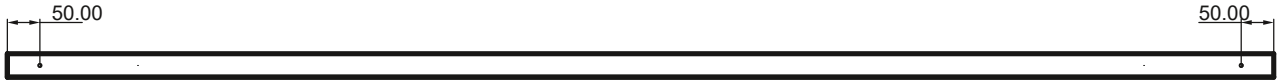

ZUSAMMENBAU

nichtlösbare Elemente

13

2x **Außenelement** zusammenbauen (Flansch erste Position)

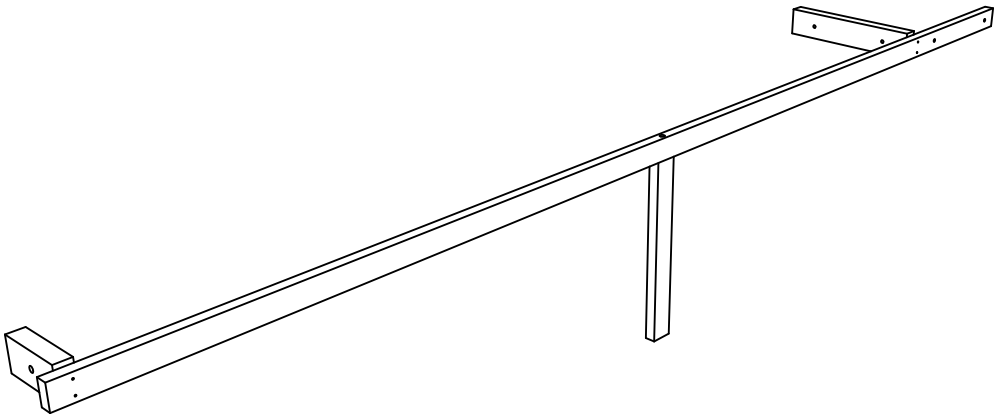

besteht jeweils aus

Holzschraube
4x45mit TX-Antrieb

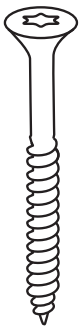

5x

Flansch Mitte
(aus 3)

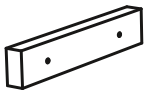

1x

Flansch Außen
(aus 4)

1x

Kragarm (aus 9)

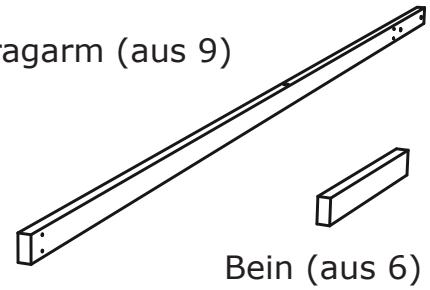

1x

Bein (aus 6)

1x

14 **Flansch Außen** an den **Kragarm** halten und durch die vorgebohrten Löcher jetzt zwei Löcher in **Flansch Außen** vorbohren. Dadurch wird es passgenau. Etwas Holzleim auf die Kontaktfläche und mit zwei 4x45mm Holzschrauben anziehen

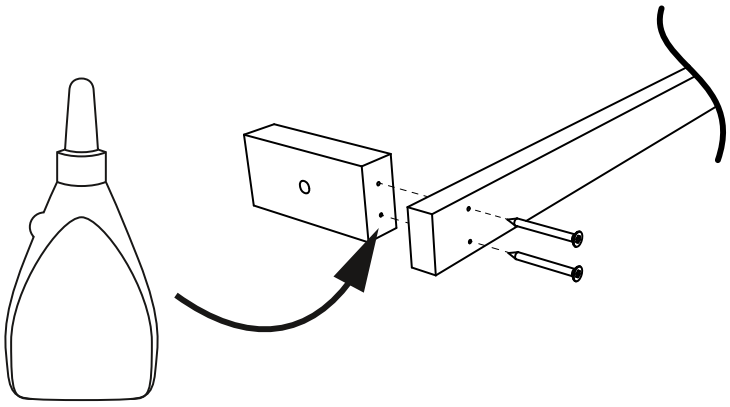

15 **Flansch Mitte** an den **Kragarm** halten und durch die vorgebohrten Löcher jetzt zwei Löcher in **Flansch Mitte** vorbohren. Dadurch wird es passgenau. Etwas Holzleim auf die Kontaktfläche und mit zwei 4x45mm Holzschrauben anziehen

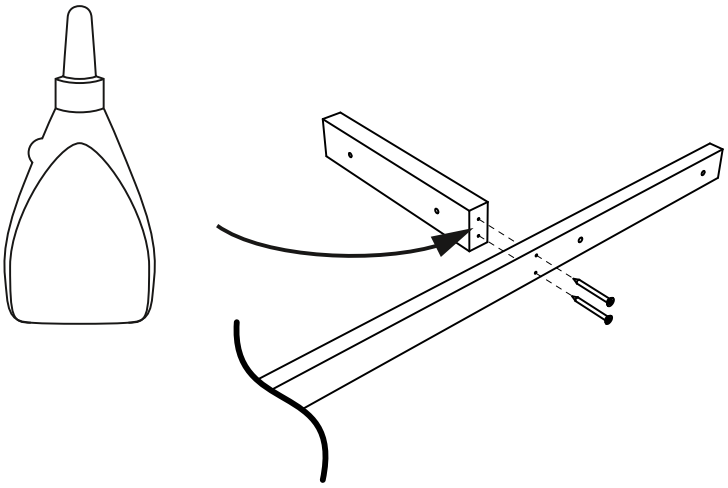

16 **Bein** an **Kragarm** anschrauben. Etwas Holzleim auf die Kontaktfläche und mit einer 4x45mm Holzschraube anziehen

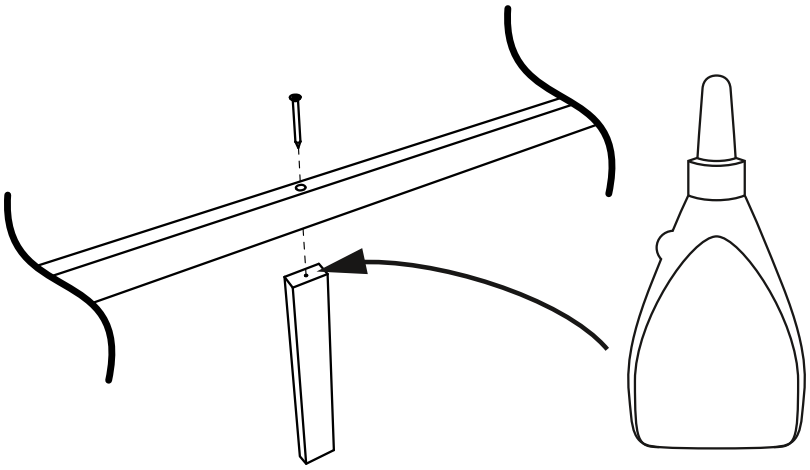

ZUSAMMENBAU

17 2x **Außenelement** zusammenbauen (Flansch gegenüberliegende Seite)

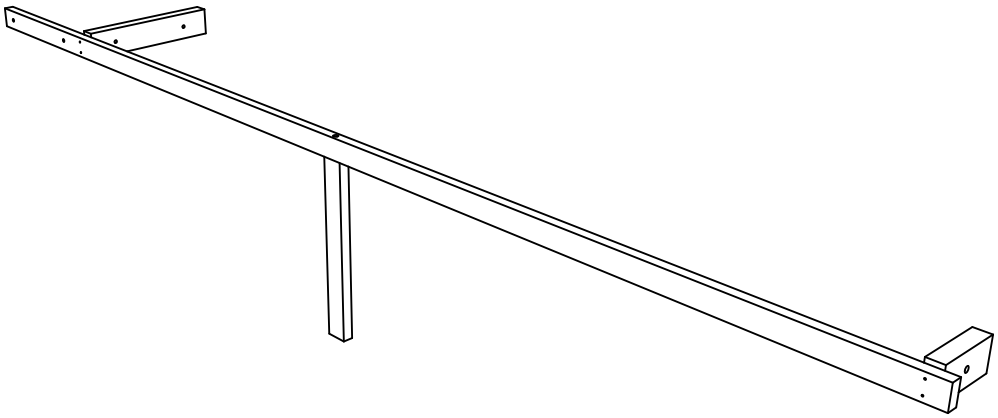

besteht jeweils aus

Holzschraube
4x45mit TX-Antrieb

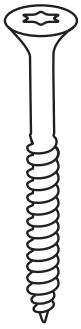

5x

Flansch Mitte
(aus 3)

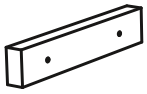

1x

Flansch Außen
(aus 4)

1x

Kragarm (aus 9)

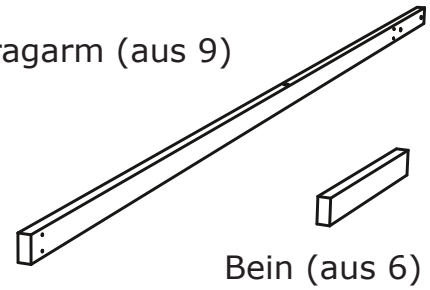

1x

Bein (aus 6)

1x

18 **Flansch Außen** an den **Kragarm** halten und durch die vorgebohrten Löcher jetzt zwei Löcher in **Flansch Außen** vorbohren. Dadurch wird es passgenau. Etwas Holzleim auf die Kontaktfläche und mit zwei 4x45mm Holzschrauben anziehen

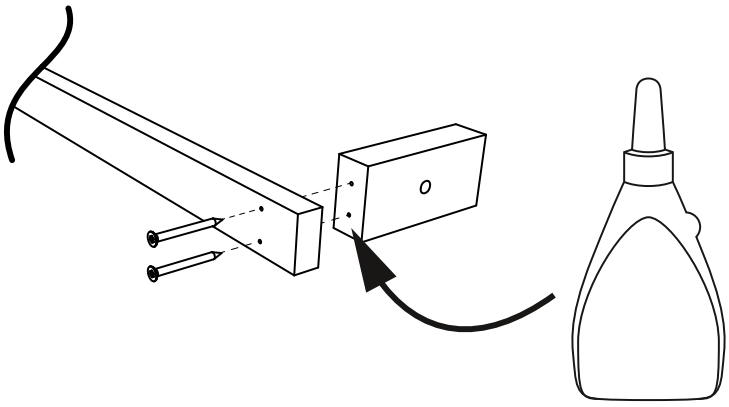

19 **Flansch Mitte** an den **Kragarm** halten und durch die vorgebohrten Löcher jetzt zwei Löcher in **Flansch Mitte** vorbohren. Dadurch wird es passgenau. Etwas Holzleim auf die Kontaktfläche und mit zwei 4x45mm Holzschrauben anziehen

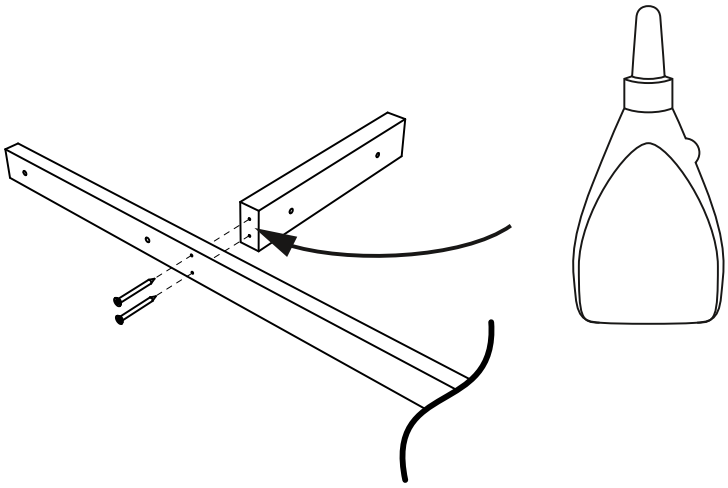

20 **Bein** an **Kragarm** anschrauben. Etwas Holzleim auf die Kontaktfläche und mit einer 4x45mm Holzschraube anziehen

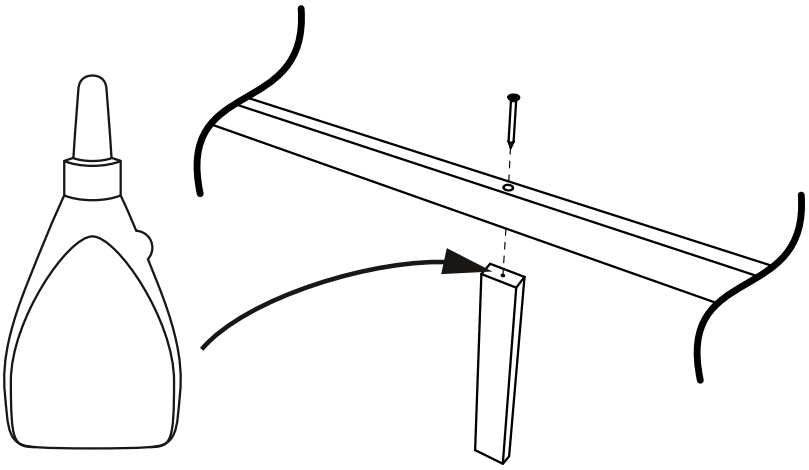

ZUSAMMENBAU

Der einzelnen Module

21 2x Zusammenbau **Seitenelement Komplett**

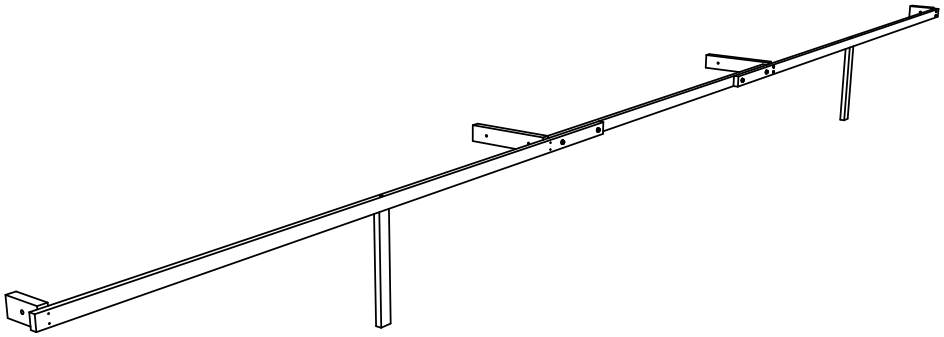

Außenelement
Flansch Pos. 1

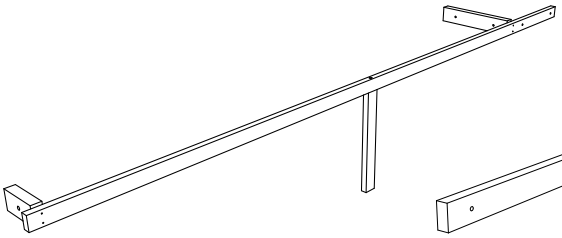

2x

Verbinder
Seite

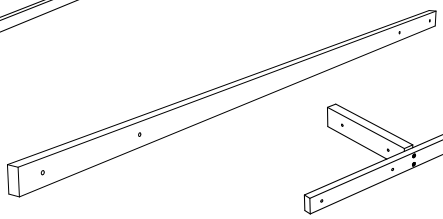

2x

Außenelement
Flansch Pos. 2

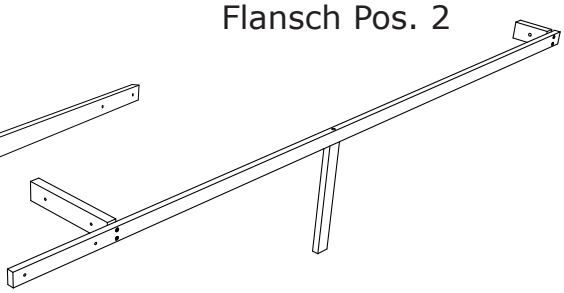

2x

Flügelmutter M5
verzinkt

8x

Schraube M5x50
Sechskant
verzinkt

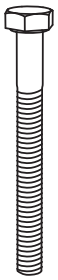

8x

Unterlegscheibe M5
verzinkt

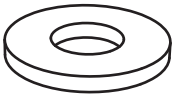

16x

22 Das **Seitenelement** mit dem **Verbinder Seite** verschrauben. Die Flügelmuttern nach innen (Auf der Seite des Flanschs).

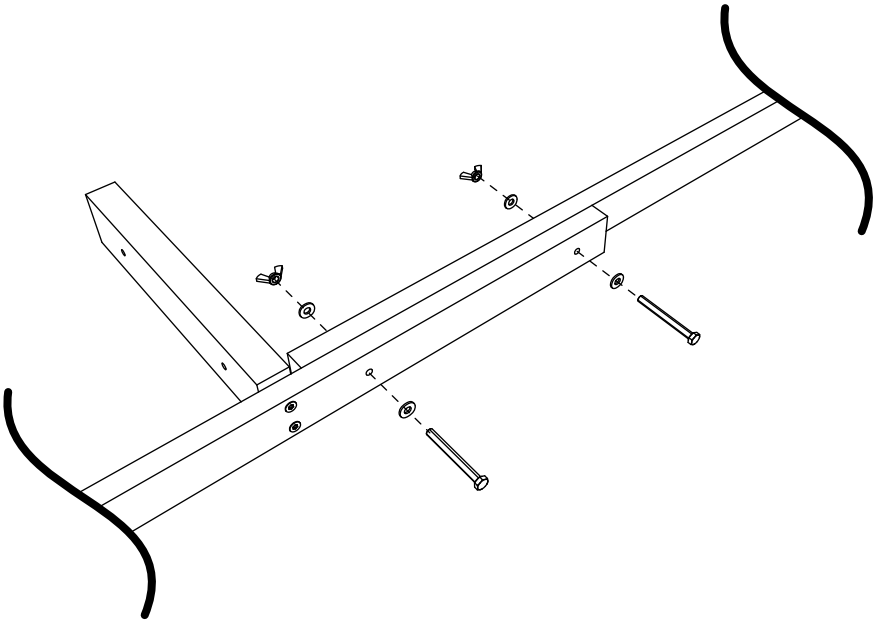

23 2x Das **kompletten Seitenelement** mit dem **Verbinder Quer Mitte** verschrauben. Die Sechskantschrauben von außen (schönere Sichtseite)

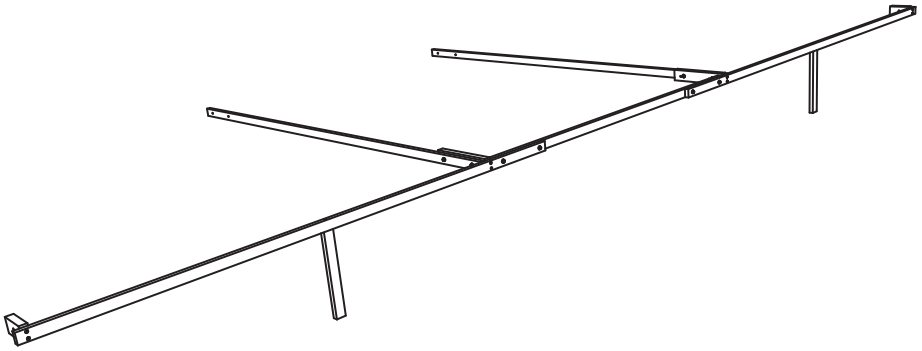

24 2x Das **komplette Seitenelement** mit dem **Verbinder Quer Außen** verschrauben. Die Sechskantschrauben von außen (schönere Sichtseite)

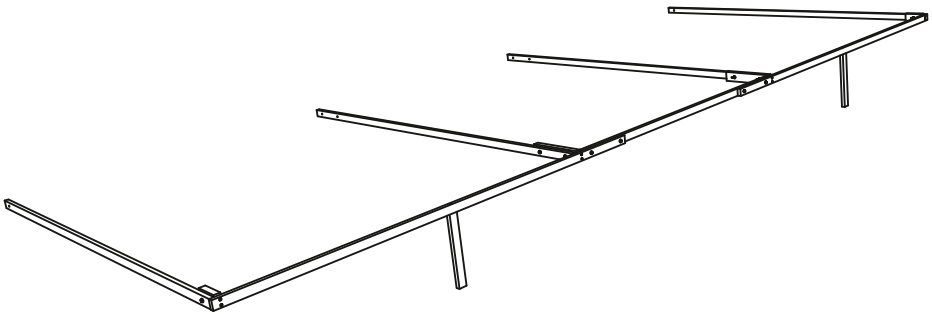

25

Das andere **Seitenelement Komplett** verschrauben.
Die Holzkonstruktion ist jetzt fertig

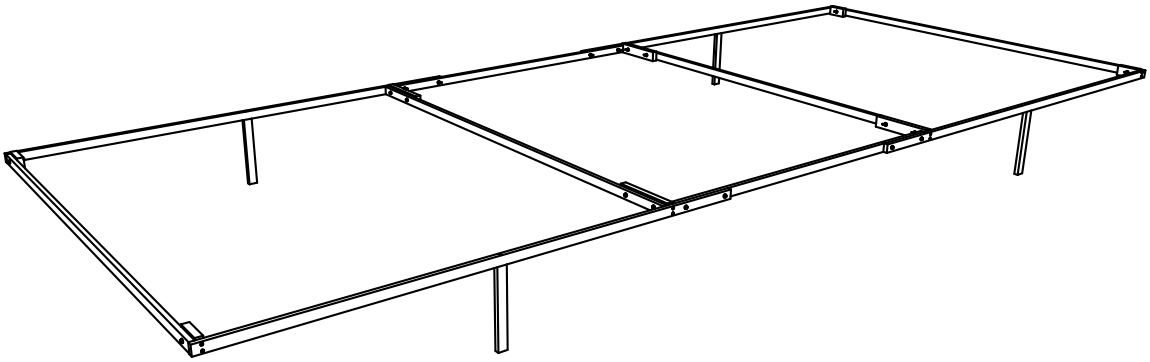

26

Die beiden dicken **Möbelgurte (80mm)** ca. 15cm auseinander hinlegen und die beiden schmalen **Möbelgurte (25mm)** gleichmäßig oben und unten verteilen

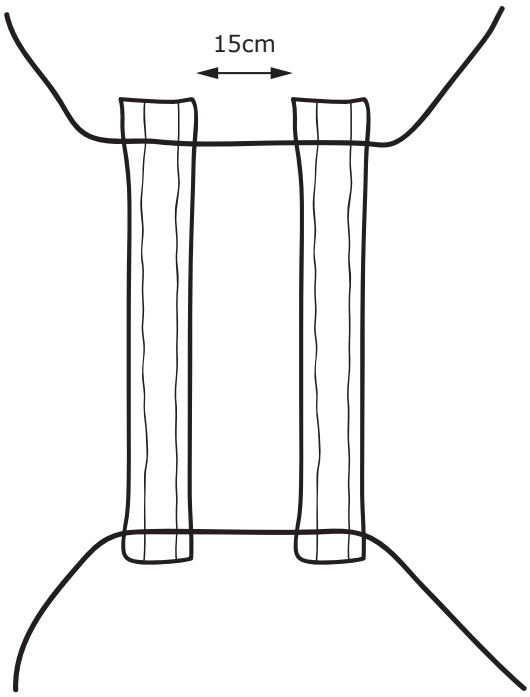

27

2x Die dicken Gurte mit dem dünnen Gurt verknoten

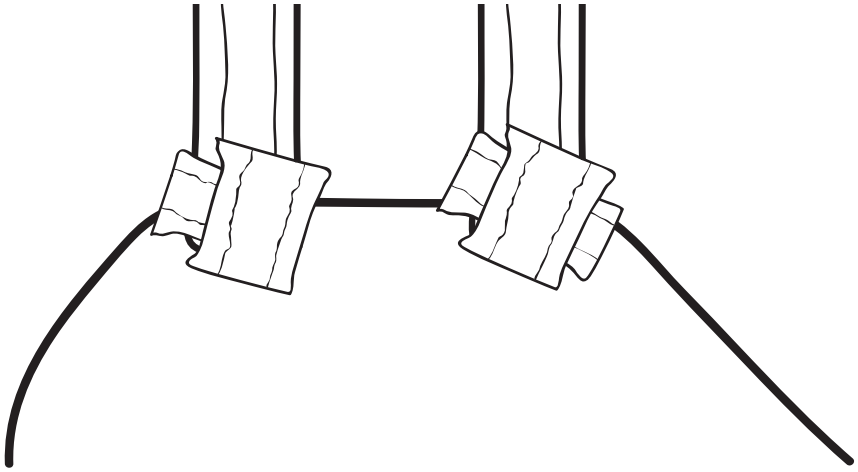

28 2x Die dünnen Gurte mit dem vorhandenen Knoten verknoten. Dadurch kann auch der dünne Gurt nicht verrutschen.

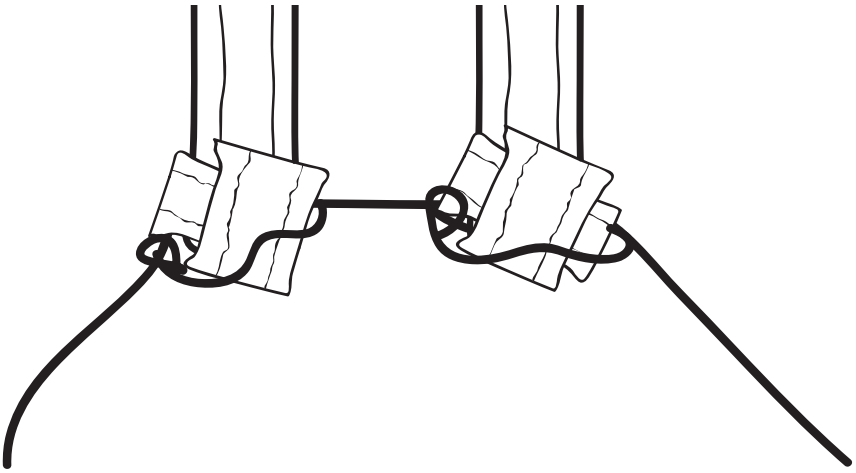

29 4x Den Gurt jeweils zwischen den Schrauben mit dem Gestell verknoten. Gerne als Schlaufe mit Doppelkoten.

Diese kann später erhalten bleiben, da sie nach Entfernen der **Querverbinder** abgezogen werden kann.

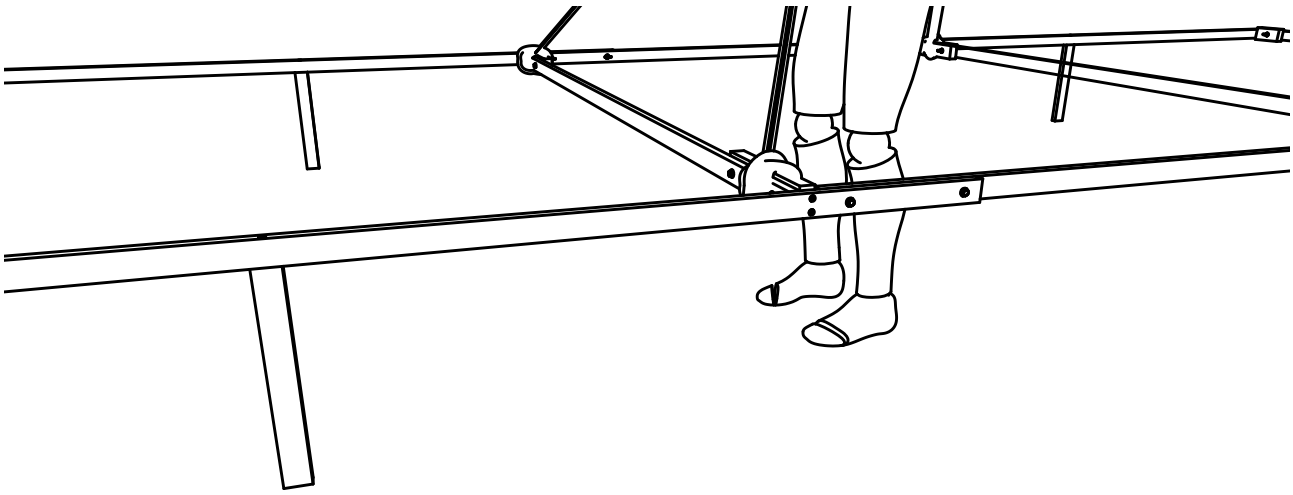

ANSICHTEN

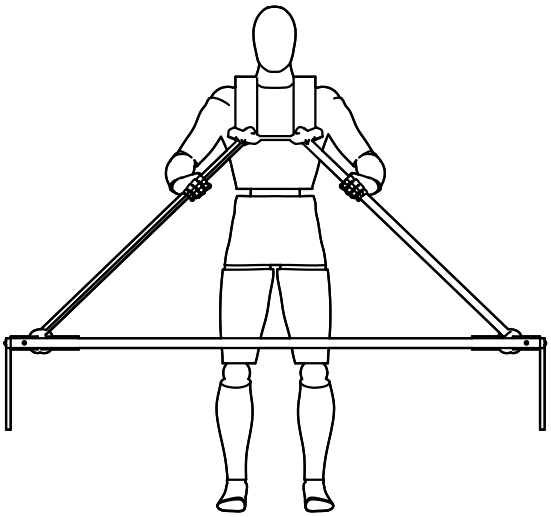

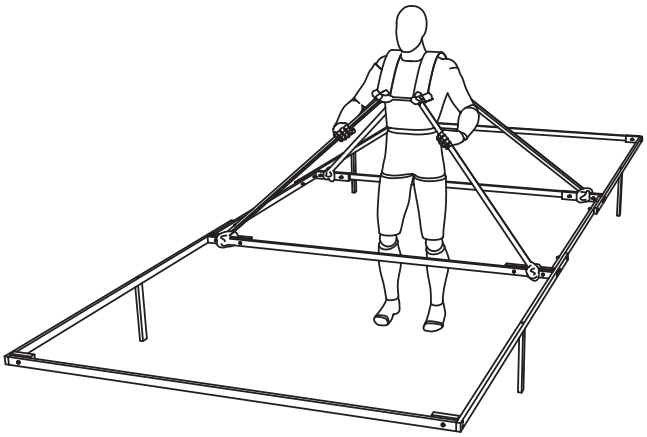

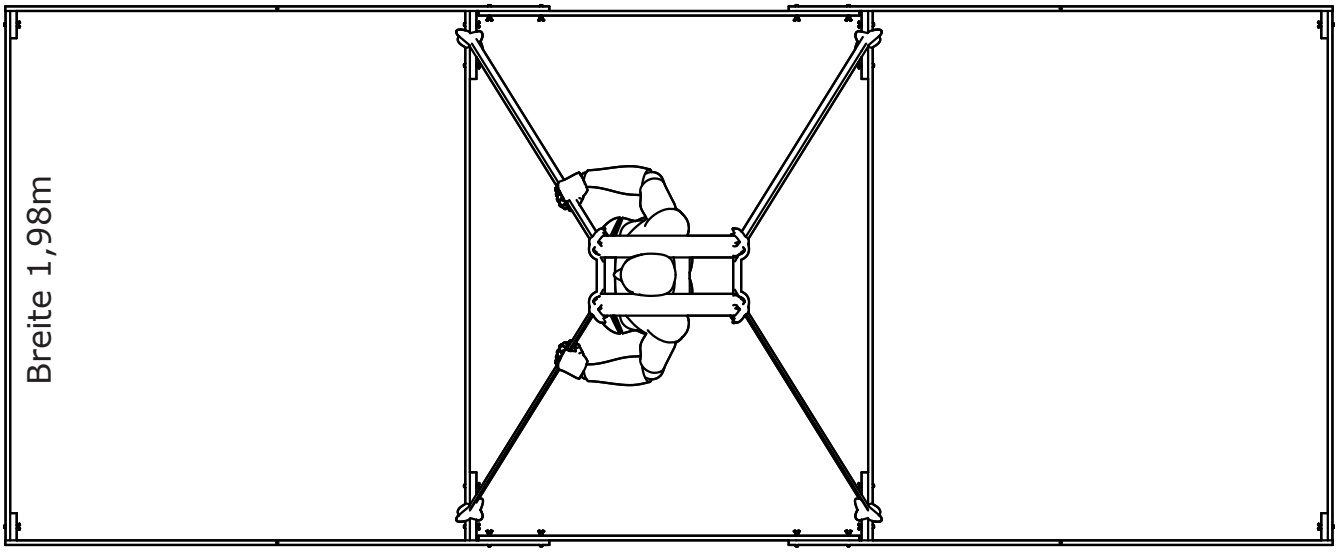

Länge 4,88m

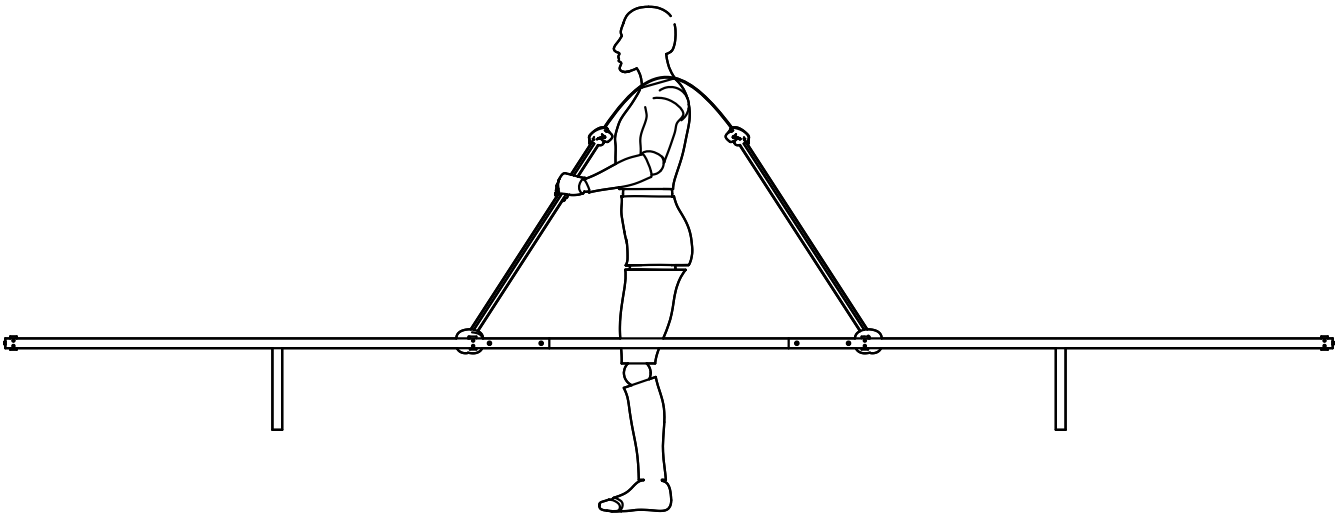

ELEMENTE

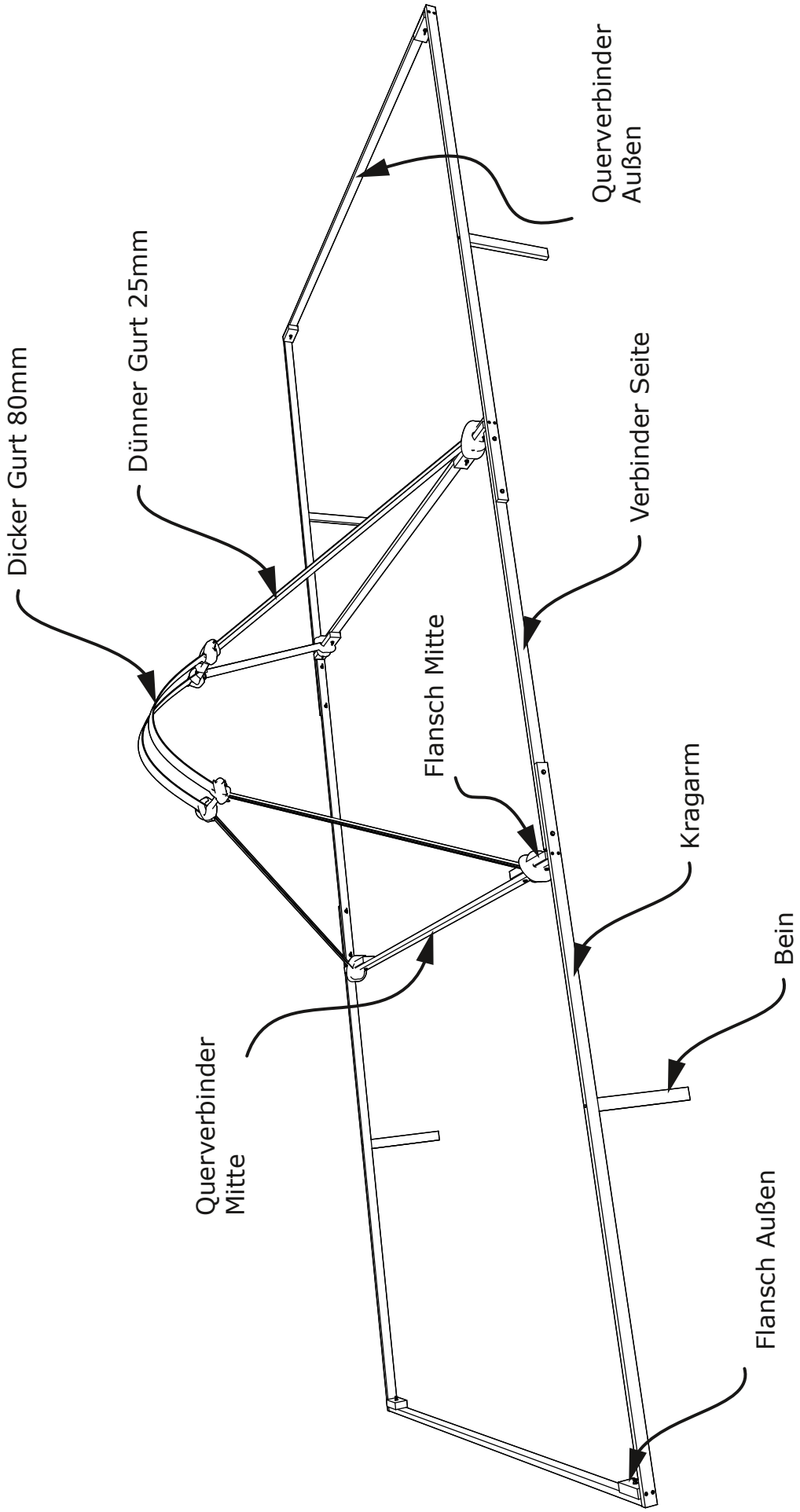
Dicker Gurt 80mm
Dünner Gurt 25mm
Querverbinder Mitte
Flansch Mitte
Querverbinder Außen
Verbinder Seite
Kragarm
Bein
Flansch Außen